Kiox

Online-Version (BUI330)

da Original brugsanvisning

Indholdsfortegnelse

Sikkerhedsinstrukser 6
Databeskyttelse 7
Hjertelig tillykke 8
Produkt- og ydelsesbeskrivelse 8
Beregnet anvendelse 8
Illustrerede komponenter 10
Tekniske data 11
Overensstemmelseserklæring 11
Montering 12
Isætning og udtagning af cykelcomputer (se billede A) 12
Brug 14
Betjeningslogik 14
Før første ibrugtagning 14
Tænd/sluk af cykelcomputer 14
Akku-ladetilstandsindikator 15
Valg af systemindstillinger 15
Ibrugtagning af eBike-system 16
Forudsætninger 16
Til-/frakobling af eBike-System 16
Energiforsyning af cykelcomputeren 17
Opbevaringstilstand/nulstilling af Kiox 18
Indstilling af understøtningsniveau 18
Til-/frakobling af skubbehjælp 19
Tænd/sluk af cykelbelysning 20
Oprettelse af en brugeridentifikation 20
Forbindelse mellem cykelcomputeren og appen Bosch eBike Connect 20
Softwareopdateringer 21
Aktivitetssporing 21
Lock (premiumfunktion) 21
Kompatibilitet 21

Konfiguration af Lock-funktion 22
Funktion 22
Udskiftning af eBike-komponenter og Lock-funktion 23
ABS – antiblokeringssystem (tilvalg) 24
eSuspension (tilvalg) 24
eShift (tilvalg) 24
Energiforsyning af eksterne enheder via USB-tilslutning 25
Cykelcomputerens visninger og indstillinger 26
Skærm-rækkefølge 26
Startskærm 27
Statusoversigt 28
<Indstillinger> 29
Hurtigmenu 30
Visning af fejlkode 32
Visninger og indstillinger i smartphone-appen Bosch eBike Connect 38
Aktivering af appen Bosch eBike Connect 38
Registrering via smartphone 38
Hovedmenu i Bosch eBike Connect 40
Menupunktet **<Aktiviteter>** 41
Menupunktet **<Kort>** 41
Menupunktet **<Min eBike>** 41
Online-portalens visninger og indstillinger 43
Online-registrering 43
Hovedmenu online-portal 44
Menupunktet **<Ruteplanlægning>** 44
Menupunktet **<Aktiviteter>** 46
Menupunktet **<Min eBike>** 46
Menupunktet **<Hjælp>** 46
Menupunktet **<Min profil>** 46
Vedligeholdelse og service 47
Vedligeholdelse og rengøring 47
Kundeservice og anvendelsesrådgivning 47
Transport 47

Bortskaffelse 47

Sikkerhedsinstrukser

Læs alle sikkerhedsinstrukser og anvisninger. Overholdes sikkerhedsinstrukserne og anvisningerne ikke, er der risiko for elektrisk stød, brand og/eller alvorlige kvæstelser.

Opbevar alle sikkerhedsinstrukser og anvisninger til fremtidig brug.

Det i brugsanvisningen anvendte begreb **akku** vedrører alle originale Bosch eBike-akkuer.

- ▶ **Lad dig ikke aflede af visningen på cykelcomputeren.** Hvis du ikke koncentrerer dig 100 % om trafikken, risikerer du at blive involveret i en ulykke. Hvis du ønsker at foretage indtastninger i din cykelcomputer ud over understøtningsniveauet, skal du standse og indtaste de pågældende data.
- ▶ **Åbn ikke cykelcomputeren.** Cykelcomputeren kan ødelægges ved åbning, hvorved garantikravet bortfalder.
- ▶ **Brug ikke cykelcomputeren som håndtag.** Hvis du løfter eBiken i cykelcomputeren, kan du beskadige cykelcomputeren irreparabelt.
- ▶ **Stil ikke cyklen omvendt på styret og sadlen, hvis cykelcomputeren eller dens holder rager op over styret.** Cykelcomputeren eller holderen kan beskadiges irreparabelt. Tag også cykelcomputeren af før fastspænding af cyklen i en montageholder for at undgå, at cykelcomputeren falder af eller beskadiges.
- ▶ **Forsigtig!** Ved anvendelse af cykelcomputeren med *Bluetooth*® og/eller WiFi kan der opstå fejl i andre enheder og anlæg, fly og medicinsk udstyr (f.eks. pacemakere, høreapparater. Samtidig kan det ikke fuldstændig udelukkes, at der kan ske skade på mennesker og dyr i nærheden. Brug ikke cykelcomputeren med *Bluetooth*® i nærheden af medicinsk udstyr, tankstationer, kemiske anlæg, områder med eksplosionsfare og i sprængningsområder. Brug ikke cykelcomputeren med *Bluetooth*® i fly. Undgå at bruge værktøjet i umiddelbar nærhed af kroppen i længere tid ad gangen.
- ▶ *Bluetooth*®-mærket og symbolerne (logoerne) er registrerede varemærker tilhørende Bluetooth SIG, Inc. Enhver brug af disse mærker/symboler, som Bosch eBike Systems foretager, sker under licens.
- ▶ **Cykelcomputeren er udstyret med et trådløst interface. Der kan være lokale driftsbegrænsninger i f.eks. fly eller på sygehuse.**

Databeskyttelse

Hvis cykelcomputeren i tilfælde af service sendes til Bosch Service, overføres de data, der evt. er lagret på enheden, muligvis til Bosch.

Hjertelig tillykke

Hjertelig tillykke med købet af denne eBike-computer.

Kiox overtager eBike-styringen og informerer dig pålideligt om alle vigtige køredata.

– eBike-cykelcomputer med separat betjeningsenhed
– Mulighed for *Bluetooth*®-forbindelse til en hjertefrekvensrem

Opdateringer

Din Kiox' funktionsomfang udvides hele tiden.

Ud over de her viste funktioner er det til enhver tid muligt, at der indføres softwareændringer til fejlafhjælpning og til funktionsudvidelser.

Produkt- og ydelsesbeskrivelse

Beregnet anvendelse

Cykelcomputeren Kiox er beregnet til styring af et Bosch eBike-system samt visning af køredata.

For at kunne bruge cykelcomputeren Kiox i fuldt omfang kræves en kompatibel smartphone med eBike-Connect-appen (fås i App Store eller hos Google Play) samt en registrering på eBike-Connect-portalen (www.ebike-connect.com).

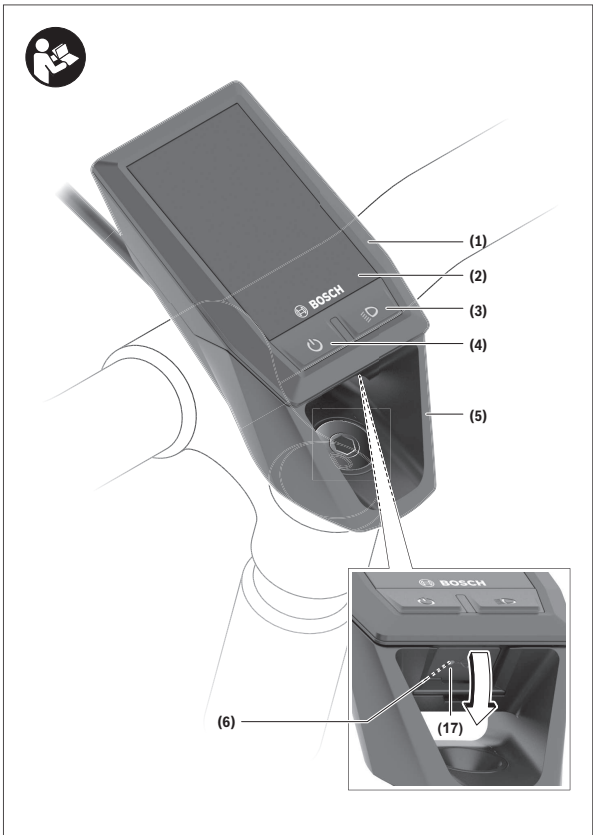
(1)
(2)
(3)
(4)
(5)
(6)
(17)
BOSCH

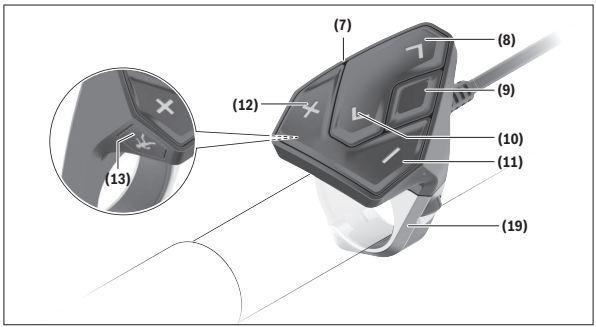

Illustrerede komponenter

(1) Cykelcomputer
(2) Display
(3) Tast til cykellys
(4) Tænd/sluk-tast cykelcomputer
(5) Holder til cykelcomputer
(6) USB-tilslutning
(7) Betjeningsenhed
(8) Tasten Blad frem/til højre **>**
(9) Valgtast
(10) Tasten Blad tilbage/til venstre **<**
(11) Tasten Sænk understøtning **–**/ tasten Blad nedad
(12) Tasten Forøg understøtning **+**/ tasten Blad opad
(13) Tasten Skubbehjælp
(17) Beskyttelseskappe USB-tilslutning[A)]
(19) Holder til betjeningsenhed

A) fås som reservedel

Tekniske data

Cykelcomputer		**Kiox**
Produktkode		BUI330
Ladestrøm USB-tilslutning maks.[A)]	mA	1000
Ladespænding USB-tilslutning	V	5
USB-ladekabel[B)]		1 270 016 360
Driftstemperatur	°C	–5…+40
Ladetemperatur	°C	0…+40
Opbevaringstemperatur	°C	–10…+50
Lithium-ion-akku intern	V mAh	3,7 230
Kapslingsklasse[C)]		IP x7
Vægt, ca.	g	60
Bluetooth® Low Energy		
– Frekvens	MHz	2400 – 2480
– Sendeeffekt	mW	< 10

A) ved en omgivelsestemperatur <25 °C

B) Medfølger ikke som standard

C) ved lukket USB-afdækning

Overensstemmelseserklæring

Hermed erklærer Robert Bosch GmbH, Bosch eBike Systems, at det trådløse anlæg type **Kiox** er i overensstemmelse med direktiv 2014/53/EU. Den fuldstændige tekst i EU-overensstemmelseserklæringen er tilgængelig under følgende internetadresse: https://www.ebike-connect.com/conformity.

Montering

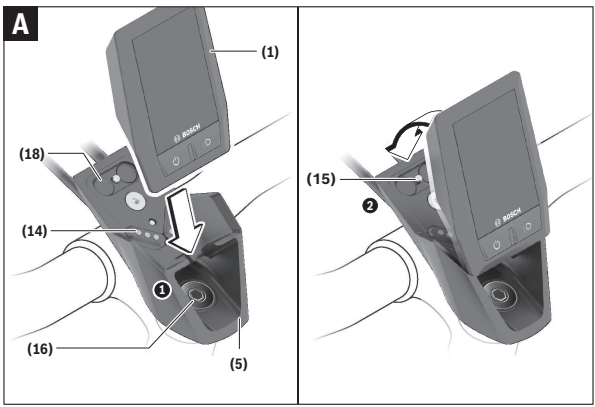

(1) Cykelcomputer
(5) Holder til cykelcomputer
(14) Kontakter til drivenheden
(15) Blokeringsskrue cykelcomputer
(16) Styresætskrue
(18) Magnetholder

Isætning og udtagning af cykelcomputer (se billede A)

Sæt først Kiox med den nederste del mod holderen **(5)**, og vip den let fremad, til cykelcomputeren mærkbart er fikseret i magnetholderen.

Ved udtagning skal du tage fat i cykelcomputerens øverste ende og trække den mod dig selv, til den løsnes fra magnetholderen.

► **Når du parkerer eBiken, skal du fjerne cykelcomputeren.**

Det er muligt at sikre cykelcomputeren i holderen, så den ikke kan fjernes. Dette gøres ved at løsne styresætskruen **(16)** så meget, at holderen til Kiox kan svinges sideværts. Indsæt cykelcomputeren i holderen. Skru blokerings-

skruen (M3, 6 mm lang) ind i det dertil beregnede gevind i cykelcomputeren nedefra (ved anvendelse af en længere skrue kan cykelcomputeren beskadiges). Sving holderen tilbage igen, og spænd styresætskruen iht. producentens oplysninger.

Brug

Betjeningslogik

Med tasterne **< (10)** og **> (8)** kan de forskellige skærme med informationer om køreværdier også tilgås under kørsel. Så kan man holde begge hænder på styret, mens man cykler.

Med tasterne **+ (12)** og **– (11)** kan du forøge/sænke understøtningsniveauet.

De **<Indstillinger>**, som er tilgængelige via **Statusoversigt**, kan ikke tilpasses under kørsel.

Med valgtasten **(9)** kan du udføre følgende funktioner:
- Du får adgang til hurtigmenuen under kørsel.
- Mens cyklen holder stille, kan du på **Statusoversigt** åbne indstillingsmenuen.
- Du kan bekræfte værdier og informationsanvisninger.
- Du kan forlade en dialog.

Hvis cykelcomputeren tages ud af sin holder og ikke slukkes, vises informationer om den sidst kørte strækning samt statusinformationer efter hinanden i en sløjfe.

Hvis der ikke trykkes på nogen tast efter udtagning fra holderen, slukkes cykelcomputeren efter 1 minut.

Før første ibrugtagning

Kiox udleveres med delvis opladet akku. Før den bruges første gang, skal denne akku oplades i mindst 1 time via USB-tilslutningen (se "Energiforsyning af cykelcomputeren", Side Dansk – 17) eller via eBike-systemet.

Betjeningsenheden bør være anbragt, så tasterne står næsten lodret i forhold til styret.

Ved den første ibrugtagning vises først sprogvalget, og derefter kan du via menupunktet **<Intro t Kiox>** få forklaret væsentlige funktioner og visninger. Menupunktet kan også aktiveres senere via **<Indstillinger>** → **<Oplysninger>**.

Tænd/sluk af cykelcomputer

For at **tænde** og **slukke** cykelcomputeren skal du trykke kort på tænd/sluktasten **(4)**.

Akku-ladetilstandsindikator

eBike-akkuens ladetilstandsvisning **d** (se "Startskærm", Side Dansk – 27) kan aflæses på statusskærmen og i statuslinjen. eBike-akkuens ladetilstand kan også aflæses på lysdioderne på selve eBike-akkuen.

Farve på visning d	Forklaring
hvid	eBike-akkuen er over 30 % opladet.
gul	eBike-akkuen er over 15 % opladet.
rød	Kapaciteten til understøtning af fremdriften er brugt op, og understøtningen frakobles. Den resterende kapacitet stilles til rådighed for cykelbelysningen og cykelcomputeren.

Oplades eBike-akkuen på cyklen, vises en tilsvarende meddelelse.

Tages cykelcomputeren ud af holderen **(5)**, vil den senest viste akku-ladetilstand være lagret.

Valg af systemindstillinger

Sæt cykelcomputeren i holderen, og gå frem på følgende måde, mens cyklen står stille:

Gå til den første visning på statusskærmen (med tasten **< (10)** på betjeningsenheden), og vælg ved hjælp af valgtasten **(9)** punktet **<Indstillinger>**.

Med tasterne **– (11)** og **+ (12)** kan du vælge den ønskede indstilling og åbne denne samt eventuelle mere vidtgående undermenuer med valgtasten **(9)**. Fra den pågældende indstillingsmenu kan du med tasten **< (10)** blade tilbage til den foregående menu.

Under **<Systemindsti. (Systemindstillinger)>** kan du foretage følgende indstillinger:

- **<Lysstyrke>**
  Lysstyrken kan indstilles i 10er-trin fra 0 til 100 %. Med tasterne **</>** kan værdierne indstilles, og med tasterne **+/–** kan de vælges. Ved valg af **<Automatisk>** tilpasses lysstyrken automatisk til det omgivende lys.
- **<Tid>**
  Med tasterne **</>** kan værdierne indstilles, og med tasterne **+/–** kan de vælges.
- **<Dato [DD.MM.ÅÅÅÅ]>**
  Her kan den aktuelle dato indstilles.

- **<Tidszone>**
  Her kan den passende tidszone vælges.
- **<24-t. format (24-timersformat)>**
  Dette tidsformat kan slås fra eller til.
- **<Lys baggrund>**
  Den lyse baggrund kan slås fra eller til.
- **<Eng. måleenh (Engelske måleenheder)>**
  Hvis dette valg er slået til, benyttes angloamerikanske måleenheder (f.eks. miles i stedet for kilometer).
- **<Sprog>**
  Her kan det ønskede brugerfladesprog vælges blandt 9 sprog.
- **<Fabriksindst.>**
  Via dette menupunkt kan cykelcomputeren nulstilles til fabriksindstillingerne.

Ibrugtagning af eBike-system

Forudsætninger

eBike-systemet kan kun aktiveres, når følgende forudsætninger er opfyldt:
- En tilstrækkeligt opladet eBike-akku er indsat (se brugsanvisning til akkuen).
- Cykelcomputeren er indsat rigtigt i holderen.

Til-/frakobling af eBike-System

For **tilkobling** af eBike-systemet har du følgende muligheder:
- Tryk med indsat cykelcomputer og indsat eBike-akku en gang kort på cykelcomputerens tænd/sluk-tast **(4)**.
- Tryk med isat cykelcomputer på eBike-akkuens tænd/sluk-tast (der findes specielle løsninger fra cykelproducenter, hvor der ikke er adgang til akkuens tænd/sluk-tast; se brugsanvisningen fra cykelproducenten).

Drevet aktiveres, så snart du træder i pedalerne (undtagen i funktionen skubbehjælp eller i understøtningsniveauet **OFF**). Motoreffekten retter sig efter det indstillede understøtningsniveau på cykelcomputeren.

Så snart du i normal funktion holder op med at træde i pedalerne, eller så snart du har nået en hastighed på **25/45 km/h**, frakobles understøtningen fra eBike-drevet. Drevet aktiveres automatisk igen, så snart du træder i pedalerne, og hastigheden ligger under **25/45 km/h**.

For **frakobling** af eBike-systemet har du følgende muligheder:
- Tryk kort på cykelcomputerens tænd/sluk-tast **(4)**.
- Sluk eBike-akkuen på dens tænd/sluk-tast (der findes løsninger fra enkelte cykelproducenter, hvor der ikke er adgang til akkuens tænd/sluk-tast; se driftsvejledning fra cykelproducenten).
- Tag cykelcomputeren ud af holderen.

Hvis der i ca. 10 minutter ikke rekvireres ydelse fra eBike-drevet (f.eks. fordi eBiken står stille), og der ikke trykkes på en knap på eBikens cykelcomputer eller betjeningsenhed, slukkes eBike-systemet og dermed også akkuen automatisk for at spare energi.

Energiforsyning af cykelcomputeren

Når cykelcomputeren sidder i holderen **(5)**, der er sat en tilstrækkeligt opladet eBike-akku i eBiken, og eBike-systemet er tændt, forsynes og oplades cykelcomputerens akku med energi fra eBike-akkuen.

Tages cykelcomputeren ud af holderen **(5)**, sker energiforsyningen via cykelcomputerens akku. Er cykelcomputerakkuen svag, vises der en advarselsmeddelelse på displayet.

For at oplade cykelcomputerakkuen skal du indsætte cykelcomputeren i holderen **(5)** igen. Bemærk, at eBike-systemet slukkes automatisk efter 10 minutter uden aktivering, hvis du ikke er i gang med at oplade eBike-akkuen. I så fald afsluttes også opladningen af cykelcomputerakkuen.

Du kan også oplade cykelcomputeren via USB-tilslutningen **(6)**. Dette gør du ved at åbne beskyttelseskappen **(17)**. Forbind cykelcomputerens USB-bøsning via et micro-USB-kabel med en gængs USB-lader (ikke i standardleveringsomfang) eller USB-porten på en computer (maks. **5 V** ladespænding; maks. **500 mA** ladestrøm).

Tages cykelcomputeren ud af holderen **(5)**, er alle værdier vedrørende funktionerne stadig lagret og vises fortløbende.

Uden en ny opladning af Kiox-akkuen bevares dato og klokkeslæt i maksimalt 6 måneder. Efter genindkobling indstilles dato og klokkeslæt på ny, hvis der er en *Bluetooth*®-forbindelse til appen og en vellykket GPS-lokalisering på smartphonen.

Bemærk: Kiox oplades **kun** i tændt tilstand.

Bemærk: Hvis Kiox slukkes under opladningen med USB-kabel, kan Kiox først tændes igen, når USB-kablet er trukket ud.

Bemærk: For at opnå en maksimal levetid for cykelcomputerakkuen bør cykelcomputerakkuen genoplades i en time hver sjette måned.

Opbevaringstilstand/nulstilling af Kiox

Betjeningscomputeren har en strømsparende opbevaringstilstand, der begrænser afladningen af den interne akku til et minimum. Herved går dato og klokkeslæt tabt.

Denne tilstand kan udløses ved konstant tryk (mindst 8 sek.) på cykelcomputerens tænd-/sluk-tast **(4)**.

Hvis cykelcomputeren ikke starter ved et kort tryk på tænd-/sluk-tasten **(4)**, er cykelcomputeren i opbevaringstilstand.

Ved at trykke på tænd-/sluk-tasten **(4)** i mindst 2 sek. kan du afslutte opbevaringstilstanden igen.

Cykelcomputeren registrerer, om den befinder sig i en fuldt funktionsdygtig tilstand. Når du i fuldt funktionsdygtig tilstand trykker på tænd-/sluk-tasten **(4)** i mindst 8 sek., skifter cykelcomputeren til opbevaringstilstand. Hvis Kiox mod forventning ikke befinder sig i en fuldt funktionsdygtig tilstand, og den ikke mere kan betjenes, medfører det konstante tryk (mindst 8 sek.) på tænd-/sluk-tasten **(4)** en nulstilling. Efter nulstillingen genstartes cykelcomputeren automatisk efter ca. 5 sek. Hvis Kiox ikke genstartes, skal du trykke på tænd-/sluk-tasten **(4)** i 2 sek.

For at nulstille Kiox til fabriksindstillingerne skal du vælge **<Indstillinger>** → **<Systemindsti. (Systemindstillinger)>** → **<Fabriksindst.>**. Herved går alle brugerdata tabt.

Indstilling af understøtningsniveau

Du kan på betjeningsenheden **(7)** indstille, hvor meget eBike-drevet skal understøtte dig, når du træder i pedalerne. Understøtningsniveauet kan til enhver tid ændres, også under kørsel.

Bemærk: I enkelte udførelser er det muligt, at understøtningsniveauet er forindstillet og ikke kan ændres. Det er også muligt, at der kan vælges mellem færre understøtningsniveauer end angivet her.

Følgende understøtningsniveauer står maksimalt til rådighed:

– **OFF:** Motorunderstøtningen er slået fra, og eBiken kan kun bevæges frem ved at træde i pedalerne som på en normal cykel. Skubbehjælpen kan ikke aktiveres i dette understøtningsniveau.

- **ECO:** god understøtning ved maksimal effektivitet, for maksimal rækkevidde
- **TOUR:** ensartet understøtning, til ture med stor rækkevidde
- **SPORT/eMTB:**
  SPORT: kraftfuld understøtning, til sportslig kørsel på kuperede strækninger samt til bytrafik
  eMTB: optimal understøtning i alle typer terræn, sportslig start, forbedret dynamik, maksimal ydeevne (**eMTB** fås kun i kombination med drivenhederne BDU250P CX, BDU365, BDU450 CX og BDU480 CX. I givet fald kræves en softwareopdatering.)
- **TURBO:** maksimal understøtning op til høje trædefrekvenser, til sportslig kørsel

For at **forøge** understøtningsniveauet skal du trykke på tasten **+ (12)** på betjeningsenheden en eller flere gange, indtil det ønskede understøtningsniveau ses på visningen, og for at **sænke** trykker du på tasten **– (11)**.

Den rekvirerede motoreffekt ses i visningen **h** (se "Startskærm", Side Dansk – 27). Den maksimale motoreffekt afhænger af det valgte understøtningsniveau.

Tages cykelcomputeren ud af holderen **(5)**, vil det senest viste understøtningsniveau være lagret.

Til-/frakobling af skubbehjælp

Skubbehjælpen kan gøre det lettere for dig at skubbe eBiken. Hastigheden i denne funktion afhænger af det valgte gear og kan komme op på maks. **6 km/h**. Jo lavere det valgte gear er, desto mindre er hastigheden i funktionen skubbehjælp (ved fuld ydelse).

▶ **Funktionen "skubbehjælp" må udelukkende anvendes ved skubning af eBiken.** Hvis eBikens hjul ikke har kontakt med underlaget, når skubbehjælpen anvendes, er der fare for personskader.

For at **aktivere** skubbehjælpen skal du trykke kort på tasten **WALK** på din cykelcomputer. Efter aktiveringen trykker du på tasten **+** inden for 3 sek. og holder den nede. eBikens drev tilkobles.

Bemærk: Skubbehjælpen kan ikke aktiveres i understøtningsniveauet **OFF**.

Skubbehjælpen **frakobles**, når en af følgende hændelser indtræffer:
- Du slipper tasten **+**,
- eBikens hjul blokeres (f.eks. hvis man bremser eller støder på en forhindring),

– hastigheden overskrider **6 km/h**.

Skubbehjælpens funktionsmåde er omfattet af landespecifikke bestemmelser og kan derfor afvige fra ovennævnte beskrivelse eller være deaktiveret.

Tænd/sluk af cykelbelysning

I den udførelse, hvor kørelyset fødes via eBike-systemet, kan du via cykelcomputeren med tasten Cykellys **(3)** samtidig tænde og slukke forlys og baglys.

Ved tændt lys begynder visningen Kørelys **c** (se "Startskærm", Side Dansk – 27) at lyse i statuslinjen på displayet.

Tænding og slukning af cykelbelysningen har ingen indflydelse på displayets baggrundsbelysning.

Oprettelse af en brugeridentifikation

For at kunne udnytte alle betjeningssystemets funktioner skal du også registrere dig online.

Med en brugeridentifikation kan du bl.a. se dine køredata, planlægge offlineruter og overføre disse ruter til cykelcomputeren.

Du kan oprette en brugeridentifikation via din smartphone-app **Bosch eBike Connect** eller direkte via www.eBike-Connect.com. Indtast de data, der er nødvendige til registreringen. Du kan downloade smartphone-appen **Bosch eBike Connect** gratis via App Store (til Apple iPhones) eller via Google Play Store (til Android-enheder).

Forbindelse mellem cykelcomputeren og appen Bosch eBike Connect

En forbindelse til smartphonen oprettes på følgende måde:

– Start appen.
– Vælg fanen **<Min eBike>**.
– Vælg **<Tilføj ny eBike-enhed>**.
– Tilføj **Kiox**.

Nu vises der i appen en tilsvarende henvisning om, at der på cykelcomputeren skal trykkes på tasten Cykellys **(3)** i 5 sek.

Tryk på tasten **(3)** i 5 sek. Cykelcomputeren aktiverer automatisk *Bluetooth® Low Energy*-forbindelse og skifter til parring-tilstanden.

Følg anvisningerne på skærmen. Når parringen er afsluttet, synkroniseres brugerdataene.

Bemærk: *Bluetooth*®-forbindelsen skal ikke aktiveres manuelt.

Softwareopdateringer

Softwareopdateringer overføres i baggrunden fra appen til cykelcomputeren, så snart appen er forbundet med cykelcomputeren. Når overførslen af en opdatering er gennemført helt, vises dette **tre gange** ved genstart af cykelcomputeren.

Alternativt kan du under **<Systemindsti. (Systemindstillinger)>** kontrollere, om der foreligger en opdatering.

Aktivitetssporing

For at registrere aktiviteter kræves en registrering/tilmelding i eBike-Connect-portalen eller eBike-Connect-appen.

Registrering af aktiviteter kræver, at du accepterer lagring af lokationsdata i portalen/appen. Dette er en forudsætning for, at dine aktiviteter vises i portalen og i appen. En registrering af positionen sker kun, hvis cykelcomputeren er forbundet med eBike-Connect-appen.

Aktiviteterne vises efter synkroniseringen i appen og i portalen.

Lock (premiumfunktion)

Lock-funktionen kan erhverves i eBike-Connect-appens **<Butik>**. Efter konfiguration af Lock-funktionen og aktivering af Lock ved at fjerne cykelcomputeren er eBike-drivenhedens understøtning deaktiveret. En aktivering er herefter kun mulig med den cykelcomputer, der hører til eBiken.

Lock-funktionen er knyttet til din **brugerkonto**, som du bruger til at logge ind i **eBike-Connect-appen**. Med denne konto kan du bruge Lock-funktionen på en cykelcomputer og via denne cykelcomputer aktivere funktionen på maksimalt 4 eBikes.

Der skal gå 2 timer mellem 2 aktiveringer af Lock.

Bemærk! Hvis du foretager en indstilling i appen, på cykelcomputeren eller i portalen, som medfører ulemper ved Lock-funktionen (f.eks. sletning af dine eBikes eller brugerkonti), får du først vist advarsler. **Læs advarslerne grundigt, og foretag passende handlinger i overensstemmelse med de viste advarsler (f.eks. før du sletter dine eBikes eller brugerkonti).**

Kompatibilitet

Lock er kompatibel med disse Bosch-eBike-produktserier:

Drivenhed	Produktserie
BDU3xx	Active Line, Active Line Plus, Performance Line
BDU4xx	Performance Line Speed, Cargo Line, Cargo Line Speed, Performance Line CX

Konfiguration af Lock-funktion

Følgende forudsætninger skal være opfyldt for at kunne konfigurere Lock-funktionen:
- Du har erhvervet Lock-funktionen.
- Cykelcomputeren sidder i holderen på eBiken.
- Cykelcomputeren er forbundet med smartphonen via *Bluetooth*®.
- Smartphonen er forbundet med internettet.

Gå i eBike-Connect-appen til menupunktet **<Min eBike>**, og konfigurer Lock-funktionen til din eBike ved at skubbe knappen **<Funktionen Lock>** til højre.

Nu kan du deaktivere understøtningen fra din drivenhed ved at fjerne cykelcomputeren. Deaktiveringen kan kun annulleres med den cykelcomputer, som blev brugt til konfigurationen.

Selvom Lock-funktionen er aktiveret, kan du fortsat bruge din eBike uden understøtning fra drivenheden.

Funktion

Sammen med Lock-funktionen fungerer cykelcomputeren ligesom en nøgle til drivenheden. Lock aktiveres og deaktiveres ved at fjerne cykelcomputeren og sætte den i igen. Når cykelcomputeren sættes i, vises status for Lock i ca. 3 s på cykelcomputerens display med et lås-symbol.

Fjern cykelcomputeren fra holderen, så snart du forlader eBiken, så Lock kan opfylde sin funktion.

Hvis den cykelcomputer, som blev anvendt til konfigurationen af Lock-funktionen, ikke er sat på din eBike, får du ikke understøtning fra drevet. Men du kan fortsat bruge din eBike uden understøtning fra drevet.

Bemærk: Lock-funktionen er ikke en tyverisikring, men et supplement til en mekanisk lås! Med Lock-funktionen sker der ikke en mekanisk blokering eller lignende af eBiken. Det er kun understøtningen fra drivenheden, der deaktiveres.

Hvis du vil give tredjepart midlertidig eller permanent adgang til din eBike, skal du deaktivere Lock-funktionen i eBike-Connect-appen.

Når du fjerner cykelcomputeren, afgiver drivenheden en Lock-tone (**ét** akustisk signal) for at vise, at understøtningen fra drevet er deaktiveret.

Bemærk: Tonen kan kun afgives, så længe systemet er tændt.

Når du sætter cykelcomputeren i igen, afgiver drivenheden to Unlock-toner (**to** akustiske signaler) for at vise, at det igen er muligt at få understøtning fra drevet.

Lock-tonen hjælper dig med at finde ud af, om Lock-funktionen på din eBike er aktiveret. Den akustiske tilbagemelding er aktiveret som standard, men den kan deaktiveres under **<Min eBike>**, når du har valgt Lock-symbolet under din eBike.

I eBike-Connect-appen vises Lock-funktionen under **<Min eBike>** med et Lock-symbol ved cyklerne.

Bemærk: Lock-symbolet vises kun for eBikes, som er egnet til Lock-funktionen. Følg anvisningerne i kapitlet Kompatibilitet.

Kontakt din cykelhandler:
- hvis du ikke længere kan konfigurere eller deaktivere Lock-funktionen,
- hvis din eBike-Connect-konto er slettet eller deaktiveret, og Lock-funktionen stadig er konfigureret.

Udskiftning af eBike-komponenter og Lock-funktion

Udskiftning af smartphone
1. Installer eBike-Connect-appen på den nye smartphone.
2. Log på med **samme** konto, som du har brugt til at aktivere Lock-funktionen.
3. Forbind din smartphone til cykelcomputeren, mens cykelcomputeren er tilsluttet.
4. I eBike-Connect-appen vises Lock-funktionen som konfigureret.

Udskiftning af cykelcomputer
1. Forbind din smartphone til cykelcomputeren, mens cykelcomputeren er tilsluttet.
2. I eBike-Connect-appen vises Lock-funktionen som konfigureret.

Udskiftning af drivenheden
1. I eBike-Connect-appen vises Lock-funktionen som deaktiveret.

2. Aktivér Lock-funktionen ved at skubbe knappen til **Lock-funktionen** til højre.

ABS – antiblokeringssystem (tilvalg)

Hvis eBiken er udstyret med Bosch eBike-ABS, vises kontrollampen på cykelcomputerens display ved systemstart samt i tilfælde af fejl. Kontrollampen slukkes, så snart du kører hurtigere med eBiken end **6 km/h**, og ABS ikke registrerer nogen fejl. Hvis der forekommer en ABS-fejl under kørslen, advarer kontrollampen på displayet dig om, at ABS er inaktiv. Når du kvitterer fejlen, vises der i stedet for ladetilstanden teksten **<(ABS)>**. Du kan fortsætte kørslen og bliver stadig mindet om det inaktive ABS.

Nærmere oplysninger om ABS og funktionsmåden finder du i ABS-driftsvejledningen.

eSuspension (tilvalg)

Ved eSuspension forstås integrering af elektroniske dæmpnings- og affjedringselementer i eBike-systemet. Via **Hurtigmenu** kan du vælge fordefinerede indstillinger for eSuspension-systemet, hvis et sådan system er indbygget i din eBike.

Når systemet tændes, eller når Kiox sættes i holderen, vises det kort, hvilken eSuspension-tilstand der er aktiveret. Der startes altid i den tilstand, som var aktiv sidst.

Hvis du fjerner Kiox, hvis akkuen er tom, eller hvis du kører på lysreserve, indstilles affjedringen på den bløde tilstand.

Detaljer til indstillingerne finder du i eSuspension-producentens driftsvejledning.

eSuspension er kun muligt sammen med cykelcomputeren Kiox og i kombination med drivenhederne BDU450 CX, BDU480 CX og BDU490P.

eShift (tilvalg)

Ved eShift forstås integration af elektroniske skiftesystemer i eBike-systemet. eShift-komponenterne er af producenten forbundet elektrisk med drivenheden. Betjeningen af de elektroniske skiftesystemer er beskrevet i en separat brugsanvisning.

Energiforsyning af eksterne enheder via USB-tilslutning

Ved hjælp af USB-tilslutning kan de fleste enheder, som kan forsynes med energi via USB (f.eks. diverse mobiltelefoner), benyttes og/eller oplades.

En forudsætning for opladningen er, at cykelcomputeren og en tilstrækkeligt opladet akku er indsat i eBiken.

Åbn beskyttelseskappen **(17)** til USB-tilslutningen på cykelcomputeren. Forbind den eksterne enheds USB-tilslutning via USB-ladekablet Micro A-Micro B (fås hos din Bosch-eBike-forhandler) med USB-bøsningen **(6)** på cykelcomputeren.

Efter afbrydelse af forbrugeren skal USB-porten igen lukkes omhyggeligt med beskyttelseskappen **(17)**.

En USB-forbindelse er ikke en vandtæt stikforbindelse. Ved kørsel i regn må der ikke være tilsluttet en ekstern enhed, og USB-tilslutningen skal være helt lukket med beskyttelseskappen (17).

Bemærk: Tilsluttede forbrugere kan forringe eBikens rækkevidde.

Cykelcomputerens visninger og indstillinger

Bemærk: Alle overfladevisninger og overfladetekster på de følgende sider svarer til softwarens aktuelle frigivelsesniveau. Efter en softwareopdatering kan det forekomme, at overfladevisninger og/eller overfladetekster ændres en smule.

Skærm-rækkefølge

Når cykelcomputeren er indsat i sin holder, kan du hente følgende visninger efter hinanden:

1. Startskærm
2. Klokkeslæt og rækkevidde
3. Strækning og køretid
4. Ydelse og kadence
5. Gennemsnitlig hastighed og maksimal hastighed
6. Strækning, rækkevidde, ydelse og hjertefrekvens
7. Hjertefrekvens
8. Kalorieforbrug og samlet strækning
9. Statusskærm

Startskærm

Så snart du sætter den tændte cykelcomputer i holderen, vises startskærmen.

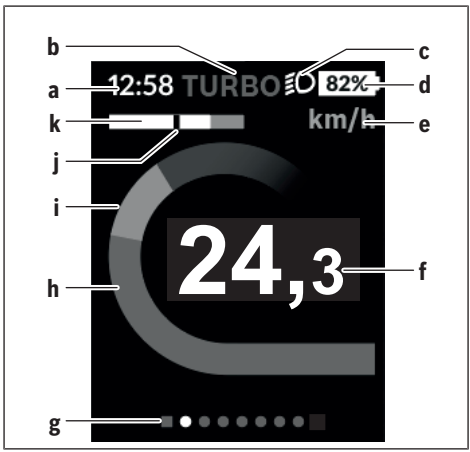

a Visning klokkeslæt/hastighed
b Visning understøtningsniveau
c Visning kørelys
d Akku-ladetilstandsvisning eBike-akku
e Visning hastighedsenhed[A)]
f Hastighed
g Orienteringslinje
h Motoreffekt
i Egen ydelse
j Gennemsnitshastighed
k Effektanalyse

A) Kan ændres via statusskærmen **<Indstillinger>**.

Visningerne **a**…**d** udgør statuslinjen og vises på hver skærm. Hvis hastigheden allerede vises på selve skærmen, skifter visningen **a** til det aktuelle klokkeslæt i timer og minutter. I statuslinjen vises følgende:

- **Hastighed/klokkeslæt:** Den aktuelle hastighed i km/h eller mph/aktuelt klokkeslæt
- **Understøtningsniveau:** Visning af den aktuelt valgte understøtning med farvet kodning
- **Lys:** Et symbol for det tændte lys
- **Ladetilstand eBike-akku:** En procentuel visning af den aktuelle ladetilstand

I effektanalysen **k** får du en grafisk visning af din øjeblikkelige hastighed (hvid bjælke) i forhold til din gennemsnitshastighed **j**. Via grafikken kan du direkte se, om din øjeblikkelige hastighed ligger over eller under din gennemsnitsværdi (til venstre for sort streg = under gennemsnitsværdi; til højre for sort streg = over gennemsnitsværdi).

Via orienteringslinjen **g** kan du se, på hvilken skærm du befinder dig. Din øjeblikkelige skærm vises fremhævet. Med tasterne **< (10)** og **> (8)** kan du gå til andre skærme.

Fra den første startskærm kommer du til statusskærmen via tasten **< (10)**.

Statusoversigt

På statusskærmen får du ved siden af statuslinjen vist det aktuelle klokkeslæt, ladetilstanden for alle din eBikes akkuer og ladetilstanden for dit smartphone-batteri, hvis din smartphone er forbundet via *Bluetooth*®.

Nedenunder ses evt. symboler til visning af en aktiveret *Bluetooth*®-funktion eller en via *Bluetooth*® forbundet enhed (f.eks. en hjertefrekvensmåler). På samme måde vises datoen for seneste synkronisering mellem smartphone og Kiox.

I det nederste område har du adgang til **<Indstillinger>**.

<Indstillinger>

Adgang til indstillingsmenuen får du via statusskærmen. **<Indstillinger>** kan ikke tilgås og tilpasses, mens du kører.

Med tasterne **– (11)** og **+ (12)** kan du vælge den ønskede indstilling og åbne denne samt eventuelle mere vidtgående undermenuer med valgtasten **(9)**. Fra den pågældende indstillingsmenu kan du med tasten **< (10)** blade tilbage til den foregående menu.

I det første navigationsniveau finder du følgende overordnede områder:

- **<Tilmelding>** Her kan du logge på, hvis du endnu ikke er logget på via appen eller portalen. Dette menupunkt vises kun, hvis du endnu ikke er logget på.
- **<Min eBike>** – indstillinger omkring din eBike:
  Du kan automatisk eller manuelt få sat tællerne, f.eks. triptæller og gennemsnitsværdier, til "0" og nulstille rækkevidden. Du kan ændre værdien for hjulomkreds, som er forudindstillet af producenten, med ±5 %. Hvis din eBike er udstyret med **eShift**, kan du også konfigurere dit eShift-system her. Cykelhandleren kan lægge antal kørte kilometer og/eller et tidsrum til grund for serviceterminen. På Bike-komponentsiden får du for den pågældende komponent vist serienummer, hardwareversion, softwareversion og andre data, der er relevante for komponenten.
  - **<Nulstil >** Tidspunktet for, hvornår der sidste gang blev nulstillet, vises. Kørestrækning og gennemsnitsværdier kan nulstilles.
  - **<Aut datanulst (Nulstil turdata automatisk) [nuværende værdi]>** Vælg mellem **<Fra>**, **<1 gang/uge (En gang om dagen)>** og **<Eft 4 t inakt (Efter 4 timers inaktivitet)>**
  - **<Nulstil afst. (Nulstil beregning af afstand)>** Her kan værdien resettes til standardindstillingen.
  - **<eShift>** Under dette punkt kan kadencen og igangsætningsgearet indstilles.
  - **<Dækomkreds (Omkreds på dæk)>** Her kan hjulomkredsens værdi tilpasses eller resettes til standardindstillingen.
  - **<Næ eBike-svc (Næste eBike-tjeneste): [DD. MM. ÅÅÅÅ] eller ved [xxxxx] [km])>** vises kun, når en servicetermin er noteret af producenten eller forhandleren.
  - **<eBike-kompon. (Mine eBike-komponenter)>**

– **<Bluetooth>** – til-/frakobling af *Bluetooth*®-funktionen:
  Forbundne enheder vises.
  Via **<Indstillinger>** → **<Bluetooth>** kan en ny enhed tilføjes, eller en enhed, der ikke længere benyttes, kan fjernes.
  Anbefalede hjertefrekvensmålere er:
  ◦ Polar H7
  ◦ Polar H10 Heart Rate Sensor
  ◦ Runtastic Heart Rate Combo Monitor
  ◦ Wahoo TICKR Heart Rate Monitor
  ◦ BerryKing Heartbeat brystrem
  ◦ BerryKing Sportbeat armrem
  En kompatibilitet med andre enheder kan være mulig.
– **<Systemindsti. (Systemindstillinger)>**
  Du kan få vist hastighed og afstand i kilometer eller miles, klokkeslæt i 12-timers eller 24-timers format, vælge klokkeslæt, dato og tidszone og indstille dit foretrukne sprog. Du kan nulstille Kiox til fabriksindstillingerne, starte en softwareopdatering (hvis den er tilgængelig) og vælge mellem et sort og et hvidt design.
– **<Oplysninger>**
  ◦ **<Tilmelding>**
  ◦ **<FAQ>**
  ◦ **<Intro t Kiox>**
  ◦ **<Certificering (Certificeringer)>**
  ◦ **<Licensoplysn. (Licensoplysninger)>**
  ◦ **<Kontakt os>**

Hurtigmenu

Via **Hurtigmenu** vises udvalgte indstillinger, der også kan tilpasses under kørsel.

Der er adgang til **Hurtigmenu** via valgtasten **(9)**. Fra **Statusoversigt** er der ikke adgang.

Via **Hurtigmenu** kan du foretage følgende indstillinger:
– **<Nulstil trip?>**
  Alle data vedrørende den hidtil tilbagelagte strækning nulstilles.
– **<eShift>**
  Her kan du indstille kadencen.

– **<eSuspension>**
  Her kan du indstille en af forhandleren defineret dæmpnings-/affjedringstilstand.

Visning af fejlkode

eBike-systemets komponenter kontrolleres hele tiden automatisk. Hvis der konstateres en fejl, vises den pågældende fejlkode på cykelcomputeren.

Afhængigt af fejlens type er det muligt, at drevet slås fra automatisk. Det er dog altid muligt at køre videre uden understøtning fra drevet. Før du kører flere ture, bør eBiken kontrolleres.

▶ **Lad kun en autoriseret cykelhandler udføre reparationer.**

Kode	Årsag	Afhjælpning
410	En eller flere af cykelcomputerens taster er blokeret.	Kontrollér, om tasterne klemmer, f.eks. fordi på grund af snavs. Rengør om nødvendigt tasterne.
414	Forbindelsesproblem for betjeningsenheden	Få kontrolleret tilslutninger og forbindelser
418	En eller flere af betjeningsenhedens taster er blokeret.	Kontrollér, om tasterne klemmer, f.eks. fordi på grund af snavs. Rengør om nødvendigt tasterne.
419	Konfigurationsfejl	Genstart systemet. Hvis problemet fortsætter, skal du kontakte Bosch eBike-forhandleren.
422	Forbindelsesproblem for drivenheden	Få kontrolleret tilslutninger og forbindelser
423	Forbindelsesproblem for eBike-akkuen	Få kontrolleret tilslutninger og forbindelser
424	Kommunikationsfejl mellem komponenterne	Få kontrolleret tilslutninger og forbindelser
426	Intern tidsoverskridelsesfejl	Genstart systemet. Hvis problemet fortsætter, skal du kontakte Bosch eBike-forhandleren. I denne fejltilstand er det ikke muligt at få vist eller tilpasse dækomfanget.
430	Cykelcomputerens interne akku er tom (ikke ved BUI350)	Oplad cykelcomputeren (i holderen eller via USB-tilslutning)

Kode	Årsag	Afhjælpning
431	Software-versionsfejl	Genstart systemet. Hvis problemet fortsætter, skal du kontakte Bosch eBike-forhandleren.
440	Intern fejl i drivenheden	Genstart systemet. Hvis problemet fortsætter, skal du kontakte Bosch eBike-forhandleren.
450	Intern softwarefejl	Genstart systemet. Hvis problemet fortsætter, skal du kontakte Bosch eBike-forhandleren.
460	Fejl på USB-tilslutningen	Fjern kablet fra cykelcomputerens USB-tilslutning. Hvis problemet fortsætter, skal du kontakte Bosch eBike-forhandleren.
490	Intern fejl i cykelcomputeren	Få kontrolleret cykelcomputeren
500	Intern fejl i drivenheden	Genstart systemet. Hvis problemet fortsætter, skal du kontakte Bosch eBike-forhandleren.
502	Fejl i cykelbelysningen	Kontroller lyset og den tilhørende ledningsføring. Genstart systemet. Hvis problemet fortsætter, skal du kontakte Bosch eBike-forhandleren.
503	Fejl ved hastighedssensoren	Genstart systemet. Hvis problemet fortsætter, skal du kontakte Bosch eBike-forhandleren.
504	Manipulation af hastighedssignalet registreret.	Kontrollér egemagnetens position, og indstil evt. Kontrollér for manipulation (tuning). Drevets understøttelse nedsættes.
510	Intern sensorfejl	Genstart systemet. Hvis problemet fortsætter, skal du kontakte Bosch eBike-forhandleren.

Kode	Årsag	Afhjælpning
511	Intern fejl i drivenheden	Genstart systemet. Hvis problemet fortsætter, skal du kontakte Bosch eBike-forhandleren.
530	Batterifejl	Frakobl eBiken, tag eBike-akkuen ud, og indsæt eBike-akkuen igen. Genstart systemet. Hvis problemet fortsætter, skal du kontakte Bosch eBike-forhandleren.
531	Konfigurationsfejl	Genstart systemet. Hvis problemet fortsætter, skal du kontakte Bosch eBike-forhandleren.
540	Temperaturfejl	eBiken befinder sig uden for det tilladte temperaturområde. Frakobl eBike-systemet for at lade drivenheden køle af eller varme op til det tilladte temperaturområde. Genstart systemet. Hvis problemet fortsætter, skal du kontakte Bosch eBike-forhandleren.
550	En ugyldig forbruger blev registreret.	Fjern forbrugeren. Genstart systemet. Hvis problemet fortsætter, skal du kontakte Bosch eBike-forhandleren.
580	Software-versionsfejl	Genstart systemet. Hvis problemet fortsætter, skal du kontakte Bosch eBike-forhandleren.
591	Autentificeringsfejl	Frakobl eBike-systemet. Tag batteriet ud, og sæt det i igen. Genstart systemet. Hvis problemet fortsætter, skal du kontakte Bosch eBike-forhandleren.
592	Inkompatible komponenter	Anvend kompatibelt display. Hvis problemet fortsætter, skal du kontakte Bosch eBike-forhandleren.
593	Konfigurationsfejl	Genstart systemet. Hvis problemet fortsætter, skal du kontakte Bosch eBike-forhandleren.

Kode	Årsag	Afhjælpning
595, 596	Kommunikationsfejl	Kontrollér gearkablerne, og genstart systemet. Hvis problemet fortsætter, skal du kontakte Bosch eBike-forhandleren.
602	Intern batterifejl	Genstart systemet. Hvis problemet fortsætter, skal du kontakte Bosch eBike-forhandleren.
603	Intern batterifejl	Genstart systemet. Hvis problemet fortsætter, skal du kontakte Bosch eBike-forhandleren.
605	Batteritemperaturfejl	Akkuen befinder sig uden for det tilladte temperaturområde. Frakobl eBike-systemet for at lade akkuen køle af eller varme op til det tilladte temperaturområde. Genstart systemet. Hvis problemet fortsætter, skal du kontakte Bosch eBike-forhandleren.
606	Ekstern batterifejl	Kontroller ledningsføringen. Genstart systemet. Hvis problemet fortsætter, skal du kontakte Bosch eBike-forhandleren.
610	Batterispændingsfejl	Genstart systemet. Hvis problemet fortsætter, skal du kontakte Bosch eBike-forhandleren.
620	Fejl på lader	Udskift laderen. Kontakt Bosch eBike-forhandleren.
640	Intern batterifejl	Genstart systemet. Hvis problemet fortsætter, skal du kontakte Bosch eBike-forhandleren.
655	Batterimultifejl	Frakobl eBike-systemet. Tag batteriet ud, og sæt det i igen. Genstart systemet. Hvis problemet fortsætter, skal du kontakte Bosch eBike-forhandleren.

Kode	Årsag	Afhjælpning
656	Software-versionsfejl	Kontakt din Bosch eBike-forhandler, så denne kan opdatere softwaren.
7xx	Fejl ved tredjepartskomponenter	Følg oplysningerne i brugsanvisningen fra den pågældende komponentproducent.
800	Intern ABS-fejl	Kontakt Bosch eBike-forhandleren.
810	Uplausible signaler på hjulhastighedssensoren	Kontakt Bosch eBike-forhandleren.
820	Fejl på ledning til den forreste hjulhastighedssensor	Kontakt Bosch eBike-forhandleren.
821 … 826	Uplausible signaler på den forreste hjulhastighedssensor Sensorskive muligvis ikke til stede, defekt eller monteret forkert; tydelig forskel på hjuldiameter mellem forhjul og baghjul; ekstrem køresituation, f.eks. kørsel på baghjulet	Genstart systemet, og udfør en prøvekørsel i mindst 2 minutter. ABS-kontrollampen skal slukkes. Hvis problemet fortsætter, skal du kontakte Bosch eBike-forhandleren.
830	Fejl på ledning til den bageste hjulhastighedssensor	Kontakt Bosch eBike-forhandleren.
831 833 … 835	Uplausible signaler på den bageste hjulhastighedssensor Sensorskive muligvis ikke til stede, defekt eller monteret forkert; tydelig forskel på hjuldiameter mellem forhjul og bag-	Genstart systemet, og udfør en prøvekørsel i mindst 2 minutter. ABS-kontrollampen skal slukkes. Hvis problemet fortsætter, skal du kontakte Bosch eBike-forhandleren.

Kode	Årsag	Afhjælpning
	hjul; ekstrem køresituation, f.eks. kørsel på baghjulet	
840	Intern ABS-fejl	Kontakt Bosch eBike-forhandleren.
850	Intern ABS-fejl	Kontakt Bosch eBike-forhandleren.
860, 861	Fejl ved spændingsforsyningen	Genstart systemet. Hvis problemet fortsætter, skal du kontakte Bosch eBike-forhandleren.
870, 871 880 883 … 885	Kommunikationsfejl	Genstart systemet. Hvis problemet fortsætter, skal du kontakte Bosch eBike-forhandleren.
889	Intern ABS-fejl	Kontakt Bosch eBike-forhandleren.
890	ABS-kontrollampe er defekt eller mangler; ABS er muligvis uden funktion.	Kontakt Bosch eBike-forhandleren.
Ingen visning	Intern fejl i cykelcomputeren	Genstart dit eBike-system ved at slukke og tænde igen.

Visninger og indstillinger i smartphone-appen Bosch eBike Connect

En smartphone medfølger ikke ved køb af produktet. Til registrering med smartphone kræves en internetforbindelse, som, afhængigt af kontraktens udformning, kan forårsage omkostninger via din telefonudbyder. Der kræves også en internetforbindelse til synkroniseringen af dataene mellem smartphone og online-portal.

Bemærk: Alle overfladevisninger og overfladetekster på de følgende sider svarer til softwarens aktuelle frigivelsesniveau. Eftersom der i løbet af året kan ske opdatering af softwaren, er der mulighed for, at brugerfladevisningerne og/eller brugerfladeteksterne ændres.

Følgende beskrivelse af eBike Connect-appen gælder for cykelcomputerne Kiox (BUI330) og Nyon (BUI27x)

Aktivering af appen Bosch eBike Connect

For at kunne bruge alle eBike-Connect-funktioner skal du have en smartphone med applikationen **Bosch eBike Connect**.

Ved aktivering benyttes følgende fremgangsmåde:

1. Åbn Google Play Store (Android) eller App Store (iOS) på din smartphone.
2. Søg efter **Bosch eBike Connect**.
3. Installer appen **Bosch eBike Connect**, og åbn appen.
4. Registrer dig som beskrevet i næste afsnit.

Hvis du allerede har registreret dig via online-portalen (www.ebike-connect.com), kan du også logge på direkte med dine logindata.

Registrering via smartphone

- Åbn appen **Bosch eBike Connect**.
- Vælg **<Opret dig>**.
- Læs og accepter de almindelige forretningsbetingelser og databeskyttelseserklæringen.
- Efter bekræftelsen modtager du en e-mail med kontraktbestemmelserne på den e-mailadresse, som du har angivet.

– Aktivér din brugerkonto ved at trykke på knappen i din e-mail.

Når applikationen **Bosch eBike Connect** er aktiv, og der er en *Bluetooth*®-forbindelse til din cykelcomputer, synkroniseres dataene mellem cykelcomputer og smartphone automatisk.

Hovedmenu i Bosch eBike Connect

Symbol	Menupunkt	Funktion
	<Feed>	Under dette menupunkt finder du en oversigt over de kørte kilometer i den seneste måned, en visning af den sidste endnu ikke afsluttede aktivitet og aktuelle beskeder.
	<Aktiviteter>	Under dette menupunkt vises dine kørte strækninger.
	<Kort>	Via dette menupunkt kan du planlægge og gemme ruter. Gemte ruter synkroniseres automatisk mellem appen og cykelcomputeren (gælder ikke BUI330).
	<Min eBike>	Via dette menupunkt kan du vælge din cykelcomputer og tilpasse dine eBike-indstillinger.
	<Flere>	Via denne knap kan du få vist flere menupunkter.
	<Butik>	Via dette menupunkt kan du erhverve premiumfunktioner, som er kompatible med dit produkt.
	<Indstillinger>	Under dette menupunkt kan du se og redigere dine personlige oplysninger, dine databeskyttelses- og app-indstillinger samt downloade kort, så du kan bruge appen offline.
	<Hjælp>	Under dette menupunkt finder du **<FAQ>**, dvs. svar på ofte stillede spørgsmål.
	<Udgiver>	Under dette menupunkt finder du producentens kontaktoplysninger.
	<Om>	Under dette menupunkt finder du bl.a. app-version, anvendelsesbetingelser, beskrivelse af servicen og henvisninger vedrørende beskyttelse af personlige oplysninger.

Menupunktet <Aktiviteter>

Når synkroniseringen er gennemført, vises dine ture på kortet. Status for synkroniseringen vises på cykelcomputeren.

Når du vælger en tur, får du ud over strækningslængde, turvarighed og gennemsnitshastighed også vist den kørte rute på et kort. Derudover er der yderligere tre sider til rådighed med kørselsstatistikdata som f.eks. den gennemsnitlige kadence, kørte højdemeter og andre data.

Menupunktet <Kort>

Når du har valgt dette menupunkt, får du via smartphonens GPS-funktion vist dit øjeblikkelige opholdssted.

Via søgefunktionen kan du vælge destinationer, gemte ruter og gemte steder. Du kan også indlæse en destination ved at klikke på kortet.

Når du har indlæst destinationen, får du tilbudt tre forskellige ruter (**<Hurtig>**, **<Naturskøn>** og **<Mountainbike>**) med visning af højdeprofilen.

- Ruten **<Hurtig>** viser dig den hurtigste forbindelse fra dit opholdssted til din udvalgte destination og undgår stejle stigninger.
- Ruten **<Naturskøn>** viser dig den landskabsmæssigt smukkeste forbindelse fra dit opholdssted til din udvalgte destination og undgår hovedveje.
- Ruten **<Mountainbike>** guider dig så vidt muligt ind på ubefæstede veje og er således en optimal rute til en mountainbike (ikke for eBikes indtil 45 km/h).

Bemærk: Ved korte ruter kan det forekomme, at de forskellige ruter **<Hurtig>**, **<Naturskøn>** og **<Mountainbike>** er identiske.

Gem ruten, så du kan bruge den senere.

Hvis du bruger **Nyon**, overføres ruten automatisk til **Nyon**, så snart der er forbindelse mellem appen og Nyon.

Ud over ruteplanlægningen finder du ved søgning dine tidligere gemte destinationer og ruter. Med udgangspunkt i din nuværende placering kan du også lade dig navigere hjem eller til arbejdet.

Menupunktet <Min eBike>

Første gang appen installeres, oprettes der via dette menupunkt forbindelse mellem appen og cykelcomputeren.

For at gøre dette vælger du **<Tilføj ny eBike-enhed>** og følger anvisningerne.

Når forbindelsen er oprettet, vises den aktuelt forbundne cykelcomputer samt de tilhørende eBike-komponenter.

Her vises de eBikes, der var forbundet med Kiox eller Nyon.

Hvis cykelcomputeren allerede har været påsat på mindst to forskellige eBikes, vises disse her med mulighed for at vælge dem. Derudover er et valg ikke muligt. Navnet kan ændres på hver eBike, og eBiken kan slettes fra valglisten.

Online-portalens visninger og indstillinger

Bemærk: Alle overfladevisninger og overfladetekster på de følgende sider svarer til softwarens aktuelle frigivelsesniveau. Eftersom der i løbet af året kan ske opdatering af softwaren, er der mulighed for, at brugerfladevisningerne og/eller brugerfladeteksterne ændres.

Den følgende beskrivelse af online-portalen gælder for **Kiox** og **Nyon**.

Online-registrering

Til online-registreringen kræves en internetadgang.

– Åbn online-portalen **Bosch eBike Connect** under www.eBike-Connect.com i din browser.
– Læs og accepter de almindelige forretningsbetingelser og databeskyttelseserklæringen.
– Følg anvisningerne, og afslut tilmeldingen.

Når du har registreret dig, kan du fra dette tidspunkt logge på med e-mail og adgangskode. Du kan også logge på via **Facebook-login**. Til **Facebook-login** kræves en eksisterende Facebook-profil. Login-dataene for online-portalen er de samme som login-dataene for smartphone-appen **Bosch eBike Connect**.

Hovedmenu online-portal

Menupunkt	Funktion
<Dashboard>	Under dette menupunkt vises dine seneste aktiviteter, statistikdata, nyheder og tips.
<Ruteplanlægning>	Via dette menupunkt kan du planlægge nye ruter.
<Aktiviteter>	Under dette menupunkt vises dine kørte strækninger.
<Min eBike>	Via dette menupunkt kan du administrere dine eBike-komponenter og oprette brugerdefinerede visninger.
<Hjælp>	Under dette menupunkt finder du FAQ, kontaktinformationer og yderligere informationer.
<Min profil>	Under dette menupunkt kan du administrere din profil.

Menupunktet <Ruteplanlægning>

Ved at angive start- og destinationspunkt kan du planlægge en ny rute. Efter behov kan du tilføje flere mellemdestinationer ved at indtaste adressen.

Du kan indtaste adresser eller koordinater som start- og destinationspunkt eller mellemdestination. Du kan også vælge et element fra listen over de seneste destinationer, gemte steder eller POI'er.

På kortet kan du tilføje flere mellemdestinationer ved at trække et punkt ud af en rute. Med et højreklik kan du tilføje et nyt destinationspunkt eller slette eksisterende punkter. Start- og destinationspunkt samt mellemdestinationer kan forskydes på kortet.

Du kan vælge mellem tre forskellige ruter (**<Hurtig>**, **<Smuk>** og **<MTB>**).

- Ruten **<Hurtig>** viser dig den hurtigste forbindelse fra dit opholdssted til din udvalgte destination og undgår stejle stigninger.
- Ruten **<Smuk>** viser dig den landskabsmæssigt smukkeste forbindelse fra dit opholdssted til din udvalgte destination og undgår hovedveje.
- Ruten **<MTB>** guider dig så vidt muligt ind på ubefæstede veje og er således en optimal rute til en mountainbike (**ikke** for eBikes indtil 45 km/h).

Ved korte ruter kan det forekomme, at de forskellige ruter **<Hurtig>**, **<S-muk>** og **<MTB>** er identiske.

Den aktuelt valgte rute vises på kortet. Derudover vises den valgte rutes højdeprofil, distance og forventede varighed.

Når du har sammensat den ønskede rute, gemmer du den ved at trykke på **<Gem>**.

De gemte ruter og steder synkroniseres efter lagring med **eBike Connect**-appen.

Hvis du bruger **Nyon**, overføres ruten automatisk til **Nyon**, så snart der er forbindelse mellem appen og Nyon.

Import af GPX-track

GPX-filer indeholder en række stedkoordinater (vejpunkter), hvis rækkefølge beskriver en rute. Disse GPX-filer kan anvendes til navigation med cykelcomputeren Nyon (BUI27x). Du kan oprette og redigere GPX-filer med egnede programmer.

Via knappen **<Importér GPX-rute>** kan du importere GPX-filer med en størrelse på op til 5 MB til online-portalen. GPX-filerne overføres til Nyon, så snart Nyon via WLAN eller med *Bluetooth*® via smartphonen er forbundet med internettet. Nyon selv kan ikke direkte importere GPX-filer via en USB-forbindelse.

Muligheden for at danne ruter på grundlag af GPX-tracks afhænger af, hvor detaljetro OSM-kortene er. Afhængigt af eksistensen af gader og veje, som man kan køre på, er følgende resultater mulige:

– **GPX-Track er komplet rutebar**
  Navigation er mulig som normalt inklusive anvisninger for sving og oplysning om resterende afstand og forventet ankomsttid. Anvisningerne for sving kan deaktiveres med knappen øverst til højre. Er Nyon tæt på startpunktet, kan navigationen startes direkte. Er Nyon længere væk fra startpunktet, kan føreren lade sig navigere hen til det.
– **GPX-Track er ikke rutebar**
  Ruten vises statisk på Nyon og kan følges af cyklisten. Der kan ikke foretages navigationsangivelser eller tidsberegninger.
– **GPX-track er delvis rutebar**
  Hvis du anvender den ændrede version, konverteres ruten til en 100% rutebar track og gemmes. Hvis du beholder den originale version, behandles ruten som en ikke-rutebar track.

Menupunktet <Aktiviteter>

I oversigten ser du her en sammenfatning af alle dine hidtil kørte aktiviteter. Du kan også tidsmæssigt begrænse udvalget af aktiviteter, der skal vises. Under menupunktet **<Aktiviteter>** kan du se enkelte aktiviteter i detaljer.

Når synkroniseringen er gennemført, vises dine ture på kortet. Status for synkroniseringen vises på cykelcomputeren.

Når du vælger en tur, får du ud over strækningens længde og varighed vist flere andre statistikdata. Den kørte rute vises på et kort. I et diagram kan du anskueliggøre op til to måleværdier fra turen.

Hvis du har anvendt en brystrem, får du også vist hjertefrekvensen.

Også ikke-afsluttede aktiviteter vises efter en synkronisering.

Under **<Muligheder>** har du mulighed for at eksportere den kørte aktivitet eller omdanne aktiviteten til en rute.

Hvis du har forbundet din konto med Facebook, kan du dele den kørte aktivitet på Facebook med dine venner.

Menupunktet <Min eBike>

Under **<Min eBike>** kan du administrere dine eBike-komponenter samt oprette og tilpasse brugerdefinerede visninger og individuelle køretilstande (kun for Nyon BUI27x).

Menupunktet <Hjælp>

I menupunktet **<Hjælp>** finder du et udvalg af FAQ (ofte stillede spørgsmål), kontaktoplysninger, juridiske oplysninger samt informationer om systemet og om licenser.

Menupunktet <Min profil>

Under **<Min profil>** kan du tilpasse din profil:

- Under **<Min profil>** kan du ændre e-mailadresse og adgangskode samt tilpasse dine fitnessdata og dine personlige oplysninger.
- Her kan du også blandt 9 sprog vælge dit foretrukne sprog til portalbrugerfladen.
- Du kan slette din konto på **eBike Connect**.

Vedligeholdelse og service

Vedligeholdelse og rengøring

Ingen komponenter må rengøres med vand under tryk.

Hold skærmen på din cykelcomputer ren. Ved tilsmudsning kan der registreres en forkert lysstyrke.

Brug en blød klud, der kun er fugtet med vand, til rengøring af din cykelcomputer. Brug ikke rengøringsmiddel.

Få udført en teknisk kontrol af dit eBike-system mindst en gang årligt (bl.a. mekanik, systemsoftwarens aktualitet).

Desuden kan cykelhandleren lægge antal kørte kilometer og/eller et tidsrum til grund for serviceterminen. I så fald viser cykelcomputeren den forfaldne servicetermin, hver gang den tændes.

Ved behov for service eller reparation af eBiken bedes du kontakte en autoriseret cykelhandler.

▶ **Lad kun en autoriseret cykelhandler udføre reparationer.**

Kundeservice og anvendelsesrådgivning

Ved alle spørgsmål til eBike-systemet og dets komponenter bedes du kontakte en autoriseret cykelhandler.

Kontaktdata for autoriserede cykelhandlere finder du på hjemmesiden www.bosch-ebike.com.

Transport

▶ **Når du medbringer din eBike uden for din bil, f.eks. på en cykelholder, bør du afmontere cykelcomputeren og eBike-akkuen for at undgå beskadigelser.**

Bortskaffelse

Drivenhed, cykelcomputer inkl. betjeningsenhed, akku, hastighedssensor, tilbehør og emballage skal indsamles og genbruges iht. gældende miljøforskrifter.

Smid ikke eBikes og deres komponenter ud sammen med husholdningsaffaldet!

Iht. det europæiske direktiv 2012/19/EU skal kasseret el-værktøj og iht. det europæiske direktiv 2006/66/EF skal defekte eller opbrugte akkuer/batterier indsamles separat og genbruges iht. gældende miljøforskrifter.

Kasserede Bosch eBike-komponenter bedes afleveret hos en autoriseret cykelhandler.

Ret til ændringer forbeholdes.

Robert Bosch GmbH
72757 Reutlingen
Germany

www.bosch-ebike.com

1 270 020 Kda (2019.11) T / 49